Анализатор толщины покрытия

Anton Paar

Calotest

Быстрое и простое измерение толщины покрытия

Анализатор Calotest производства Anton Paar - это простое и недорогое решение для измерения толщины покрытия. Используя простой метод шарового истирания можно точно определить толщину любого типа однослойного или многослойного покрытия за минимальное время в полном соответствии с международными стандартами.

Метод сферического абразивного изнашивания:

С помощью шара известной геометрии на поверхности покрытия формируется кратер конического поперечного сечения, если смотреть под оптическим микроскопом. Calotest позволяет проводить измерения толщины покрытий за очень короткий интервал времени: от 1 до 2 минут.

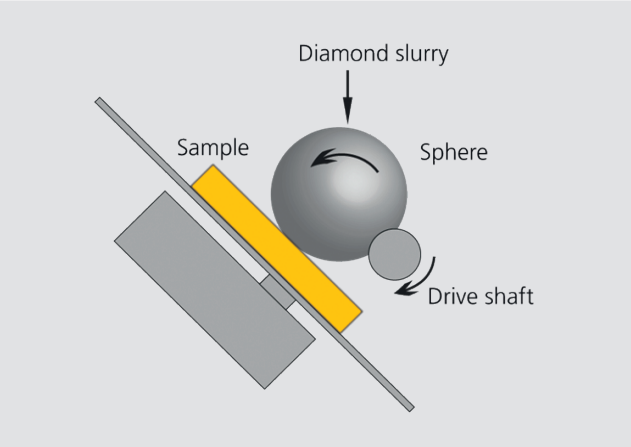

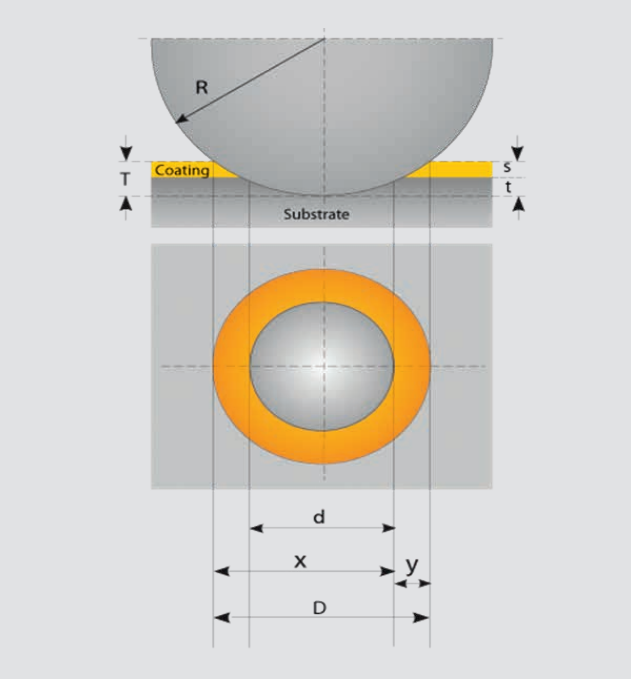

Легкая и точная оценка результатов:

Видеомодуль, представляющий собой цветную USB-камеру с двумя типами объективов (увеличение 5x и 10x) и разрешением 1,3 мегапикселя (1280 x 1024), передает в программное обеспечение изображение кратера. Программное обеспечение анализирует изображение, проводит линейные измерения и, принимая во внимание геометрию контакта, рассчитывает толщину покрытия образца. Таким образом, может быть выполнен одно- и многослойный анализ в соответствии с ISO 1071-4. Пользовательские отчеты автоматически генерируются и предоставляют полную информацию о проведенном измерении.

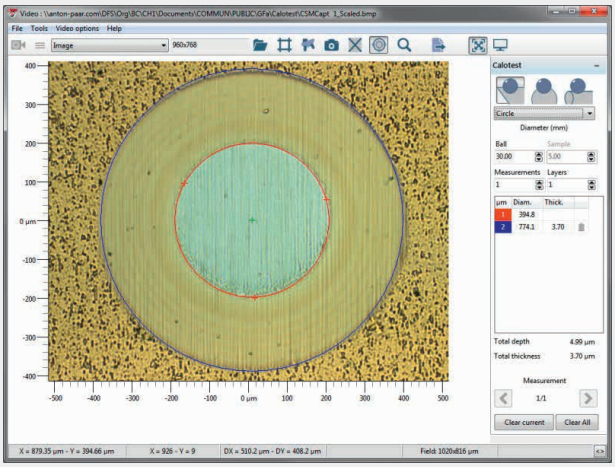

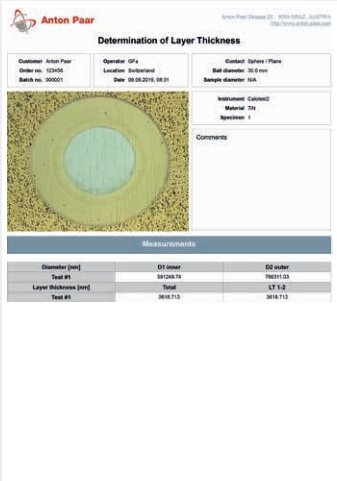

Три модели

Calotest компактный (CATc):

CATc широко используется для анализа покрытий толщиной от 0,1 мкм до 50 мкм. Типичные образцы представляют собой пленки, нанесенные методами CVD, PVD, покрытия с плазменным напылением, слои анодного окисления, химические и гальванические отложения, полимеры, краски и лаки. В держателе образца могут быть закреплены плоские, сферические или цилиндрические образцы.

Calotest промышленный (CATi):

CATi измеряет толщину покрытий в течение 2-5 минут. В этой промышленной версии двигатель закреплен на гидравлическом плече, что позволяет проводить измерения образцов практически любого размера. Это идеальный инструмент для быстрого и точного определения толщины покрытия на обычных промышленно окрашенных компонентах.

Calotest комбинированный (CATcombo):

CATcombo идеальная комбинация для тестирования как небольших, так и относительно крупных образцов одним прибором и устройством вывода.

	Calotest компактный (CATc) | Calotest промышленный (CATi) | Calotest комбинированный (CATcombo):
Скорость вращения вала	от 10 до 3 000 об/мин
Диапазоны времени истирания	От 1 секунды до 10000 секунд
Стандартные диаметры шаров	10, 15, 20, 25.4, 30 мм
Международные стандарты	EN 1071-2:2002, VDI 3198, ISO 26423:2009

© 2017 Anton Paar GmbH | Все права защищены.
Характеристики могут меняться без предварительного уведомления.
XCSIP005RU-B

www.anton-paar.com